1

# ИЗВЕЩАТЕЛЬ ОХРАННЫЙ ВИБРАЦИОННЫЙ

# VIB-2000

## РУКОВОДСТВО ПО ЭКСПЛУАТАЦИИ

CROW
ELECTRONIC ENGINEERING LTD.

(Израиль)

2

Внешний вид извещателя показан на рисунке 1.

**Рис.1.**

3

### НАЗНАЧЕНИЕ

Извещатель охранный вибрационный **VIB-2000** (далее - извещатель) предназначен к применению в системах охранной сигнализации для обнаружения механических воздействий таких как, например, удары молотком, сверление, взрывы, бурение перфоратором или работа отбойным молотком. Извещатель разработан для установки на стенах, сейфах, банкоматах, депозитных боксах, окнах, дверях и др.

### ОСОБЕННОСТИ

- имеет уникальный алгоритм анализа сигналов, игнорирующий возмущения окружающей среды;
- имеет подстройку чувствительности;
- выполнен в компактном пластиковом корпусе;
- тамперный контакт (контроль несанкционированного вскрытия и демонтажа извещателя);
- улучшенная схема частотного анализа;
- функция памяти тревог;
- имеет большой радиус действия и низкий уровень ложных тревог

4

### КОМПЛЕКТ ПОСТАВКИ

| | |
|---|---|
| Извещатель VIB-2000 | 1 шт. |
| Комплект крепежа | 1 уп. |
| Руководство по эксплуатации | 1 экз. |
| Упаковка | 1 шт. |

### ТЕХНИЧЕСКИЕ ХАРАКТЕРИСТИКИ

Метод определения воздействия: пьезочувствительный элемент.

Радиус обнаружения до 6 м. Для бетонных, кирпичных (блочных), стальных, деревянных поверхностей.

Напряжение питания постоянного тока: 9,6-16 В.

Потребляемый ток: не более 10 мА.

Время готовности к работе: не более 5 с.

Характеристики тревожного и тамперного выходов: НЗ, 30 В DC, 0,1 А, 10 Ом

Диапазон рабочих температур: -10...+50 град. С.

Влажность: не более 95 %.

Габаритные размеры: 85х25х20 мм.

Масса: не более 35 г.

5

### ВВОД ИЗВЕЩАТЕЛЯ В ЭКСПЛУАТАЦИЮ

### МЕРЫ БЕЗОПАСНОСТИ

Извещатель не является источником опасности ни для людей, ни для защищаемых материальных ценностей.

По способу защиты человека от поражения электрическим током относится к классу защиты 0 по ГОСТ 12.2.007.0.

***Внимание! При установке извещателя необходимо соблюдать правила производства работ на высоте.***

### УСТАНОВКА И МОНТАЖ ИЗВЕЩАТЕЛЯ

1. Удалите декоративную крышку с лицевой панели извещателя (см. рисунок 2а). Отверткой выверните шуруп (см. рисунок 2б).
2. Снимите лицевую панель извещателя (см. рисунок 2в) с основания извещателя (см. рисунок 4а).
3. Извлеките печатную плату (см. рисунок 3б) из основания извещателя (см. рисунок 3а).
4. Проведите кабели внутрь извещателя (см. рисунок 3г) и закрепите основание извещателя на защищаемой поверхности шурупами из комплекта поставки (см. рисунок 3в).
5. Установите на место печатную плату.
6. Подключите кабели к клеммной колодке (см. рисунок 4) и закройте лицевую панель.

6

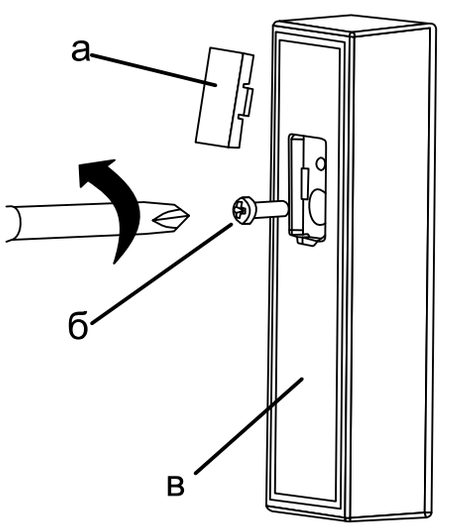


**Рис.2.**

7

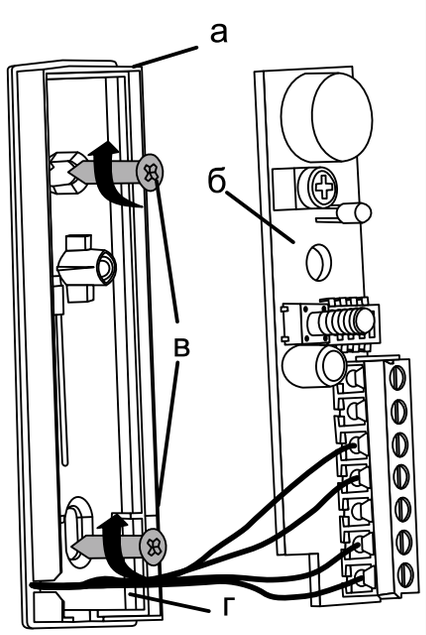


**Рис.3.**

8

### ПОДКЛЮЧЕНИЕ ИЗВЕЩАТЕЛЯ

Клеммная колодка и назначение контактов извещателя показаны на рисунке 4.

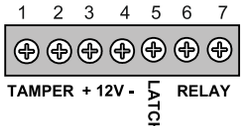


**Рис.4**

**Клеммы 1 и 2 -** маркированы **«TAMPER».** Если функция тампера используется, то подключите эти клеммы к круглосуточному нормально замкнутому шлейфу приемно-контрольного прибора охранного (ППКО). Если лицевая панель извещателя будет открыта или извещатель будет удален с контролируемой поверхности, то сигнал тревоги поступит на ППКО.

**Клемма 3 -** маркирована «**+**» (+12V). Клемма подключения положительного вывода источника питания.

**Клемма 4 -** маркирована «**-**» (общий). Клемма подключения отрицательного вывода источника питания.

9

**Клемма 5 -** маркирована «**Latch» -** включение функции памяти тревог. Если извещатель в шлейфе не один, то светодиод памяти тревог указывает, какой именно из извещателей вызвал тревогу.

Для управления функцией памяти подключите клемму «**Latch»** к переключаемому выходу ППКО, на который в режиме охраны подается +12В. В случае тревоги **«Функция памяти»** сохраняет индикацию тревоги. Для идентификации сработавшего извещателя снимите напряжение, отсоединив провод от клеммы **«Latch»**. Светодиод сработавшего извещателя с включенной функцией памяти тревог будет непрерывно светиться до момента сброса. Для сброса памяти тревог произведите включение и отключение напряжения на клемме **«Latch»**.

**Клеммы 6 и 7 -** маркированы **«Relay».** Выходные контакты реле извещателя. Подключите их к нормально замкнутому шлейфу ППКО.

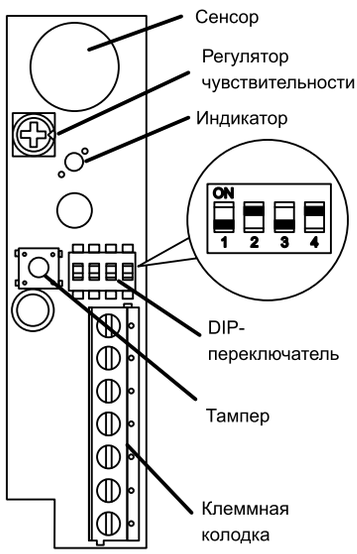


**Рис.5.**



## НАСТРОЙКА ЗОНЫ ОБНАРУЖЕНИЯ И КОЛИЧЕСТВА СЧЕТНЫХ ИМПУЛЬСОВ

(см. рисунок 5, DIP-переключатель)

**Переключатель № 1 -** настройка зоны обнаружения.

Переключатель № 1 включен **(ON)** - высокая чувствительность.
Применяется, если необходимо защитить поверхность радиусом от 3 до 5 метров.

Переключатель № 1 выключен **(OFF) -** низкая чувствительность.
Применяется, если необходимо защитить поверхность радиусом до 3 метров.

Заводская установка - переключатель № 1 в положении **«OFF»**.



**Переключатели № 2 и 3 -** настройка количества счетных импульсов.
Переключатели № 2 и 3 служат для установки длительности и количества механических импульсов, приводящих к активации тревоги извещателем.

| Переключатель | № 2 | № 3 |
|---|---|---|
| По продолжительному воздействию | Off | Off |
| 2 импульса | Off | On |
| 4 импульса | On | Off |
| 8 импульсов | On | On |

**Переключатель № 4 -** установка светодиодного индикатора:
**Off -** индикатор выключен;
**On -** индикатор включен.

Заводская установка: переключатель № 4 в положении **«On»**.



## НАСТРОЙКА ЧУВСТВИТЕЛЬНОСТИ ИЗВЕЩАТЕЛЯ

С помощью регулятора чувствительности (потенциометра) на печатной плате извещателя (см. рисунок 5) настраивается чувствительность на удар.
Вращая потенциометр по или против часовой стрелки вы увеличиваете или уменьшаете пороговое значение силы удара, при котором извещатель выдает сигнал тревоги.

## ПРОВЕРКА РАБОТОСПОСОБНОСТИ ИЗВЕЩАТЕЛЯ

Заводская установка: потенциометр находится в среднем положении.
Установите в заводские установки переключатели №1-4 DIP-переключателя (см. рисунок 5).
Подайте напряжение питания и подождите 5 с. Извещатель готов к работе.
В любом месте охраняемой зоны закрепите (приложите) деревянный брус. Нанесите по брусу 4 удара молотком с силой, имитирующей разрушающее воздействие, и проконтролируйте включение на извещателе индикатора красного цвета.
Проверка работоспособности извещателя должна проводится не реже одного раза в год.

## ТЕХНИЧЕСКОЕ ОБСЛУЖИВАНИЕ ИЗВЕЩАТЕЛЯ

Техническое обслуживание извещателя в процессе эксплуатации состоит из внешнего осмотра, чистки узлов, проверки работоспособности в соответствии с требованиями ТНПА.



## СВЕДЕНИЯ ОБ УТИЛИЗАЦИИ

Извещатель не представляет опасности для жизни и здоровья окружающих. Подлежит утилизации без принятия специальных мер защиты окружающей среды.

## СОДЕРЖАНИЕ ДРАГОЦЕННЫХ МЕТАЛЛОВ

Извещатель драгоценных металлов не содержит.

## ХРАНЕНИЕ И ТРАНСПОРТИРОВАНИЕ

Хранение извещателей в упаковке изготовителя должно производиться в закрытых вентилируемых складах и выдерживает воздействие температуры от -20 до +70 град.С и относительной влажности (95±3)% при температуре +35 град. С.
Транспортирование извещателей в упаковке изготовителя может быть произведено всеми видами закрытого транспорта с соблюдением указаний предупредительной маркировки.

## РЕСУРСЫ И СРОКИ СЛУЖБЫ

Наработка извещателя на отказ составляет 60 000 часов в течение срока службы 10 лет при соблюдении потребителем требований действующей эксплуатационной документации.



## ТЕХНИЧЕСКАЯ ПОДДЕРЖКА

При возникновении вопросов по эксплуатации извещателя необходимо обращаться в организацию, в которой был приобретен извещатель, или в

**ООО «ЛитБелМультиТрейд»**
**220007, г.Минск, ул.Володько, 24А, пом.114,**
**тел.:017-355-25-78**